Logis
Einhebel-Brausemischer Unterputz
Oberflächen: **chrom** Artikelnummer: **71605000**

Beschreibung

Merkmale
- Anschlussart: Grundkörper
- Lieferumfang: Rosette, Griff, Hülse, Funktionsblock

Produktabbildung
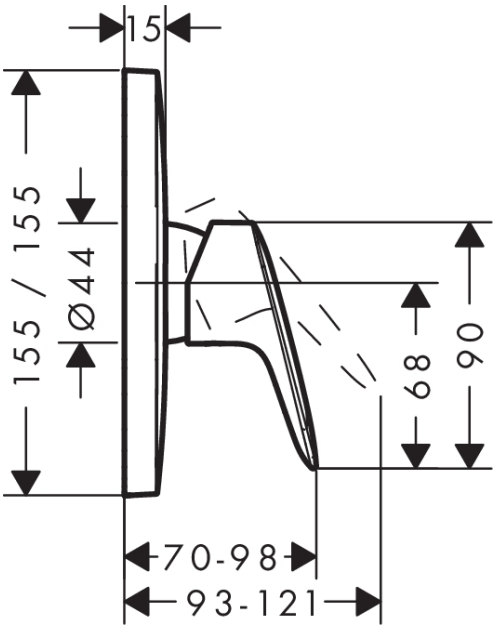
Maßzeichnung